Teleskop-Hebebühnen

Haulotte H 28 TJ+

Daten Hebebühne

Typ	Haulotte H 28 TJ+
Arbeitshöhe	28.20 m
Plattformhöhe	26.20 m
Seitliche Reichweite	18.50/21.80 m
Arbeitskorb	2.44x0.80
Arbeitskorb drehbar	180°
Oberwagen drehen	360°
Korbarm	ja / Tele
Tragkraft	230/350 kg
Fahrzeug-Länge	12.50 m
Fahrzeug-Länge Transport	9.45 m
Fahrzeug-Breite / Arbeitsbreite	2.47 m
Fahrzeug-Höhe ohne Geländer	2.95 m
Fahrzeuggewicht	17300 kg
Betriebsart	Diesel
Antrieb Bühne	4/2
Kranhaken	nein

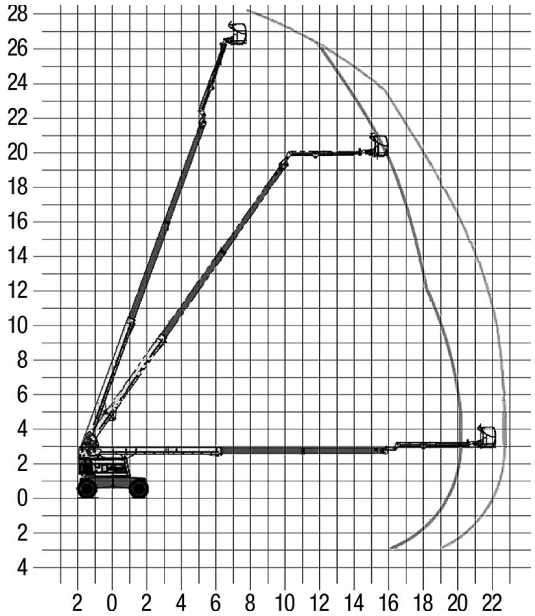

Toggenburger + Co AG Schlossackerstr. 20 Postfach 8404 Winterthur +41 52 244 15 15 hebebuehnen@toggenburger.ch