Selbstfahrer 3.5t

Multitel MTE 270

Daten Hebebühne

Typ	MTE 270
Arbeitshöhe	27.00 m
Plattformhöhe	25.00 m
Seitliche Reichweite	12.40 m
Arbeitskorb	1.40x0.70
Arbeitskorb drehbar	180°
Korbarm	kein
Tragkraft	230 kg
Fahrzeug-Länge	7.70 m
Fahrzeug-Breite / Arbeitsbreite	2.07 m
Fahrzeug-Höhe ohne Geländer	3.05 m
Fahrzeuggewicht	3500 kg
Abstützung (L x B)	3.54x3.34 m
Betriebsart	Diesel
Nivellierung	Stützen
Kranhaken	nein

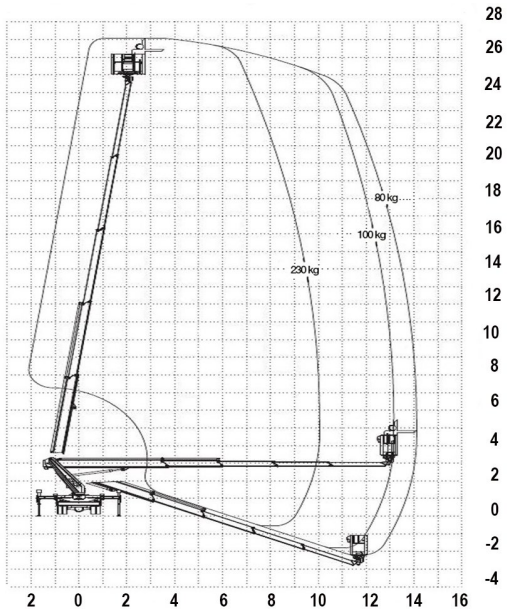

Toggenburger + Co AG Schlossackerstr. 20 Postfach 8404 Winterthur +41 52 244 15 15 hebebuehnen@toggenburger.ch